20BYGH1.8° 行星减速步进电机（8H 系列）

技术参数

项目	规格
步距角精度	±5%
电阻精度	±10%
电感精度	±20%
温升	80℃Max.
环境温度	-10℃-+50℃
转轴径向跳动	0.06Max.(450 g-load)
转轴轴向跳动	0.08Max.(450 g-load)
绝缘等级	Class B 130°

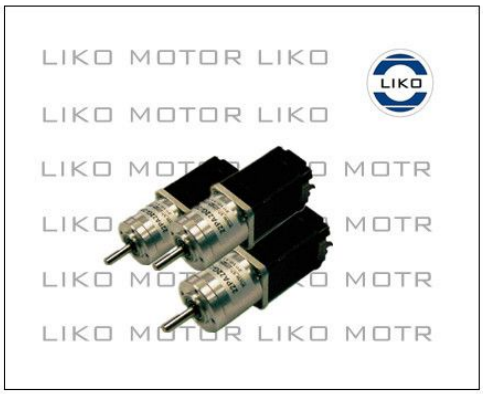

技术规格

型 号		电压	电流	电阻	电感	最大静力矩		引线	转子转动惯量	重量	机身长 (Ld)
单出轴	双出轴	V	A	Ω	mH	Oz-in	kg-cm		g-cm²	Kg	mm
20BYGH28-0204A	20BYGH28-0204B	4.8	0.2	24	8	2.2	0.16	4	1.8	0.05	28
20BYGH30-0506A	20BYGH30-0506B	5.75	0.5	11.5	1.7	2.5	0.18	6	2	0.06	30
20BYGH33-0604A	20BYGH33-0604B	3.9	0.6	6.5	2.2	2.8	0.2	4	2	0.07	33
20BYGH38-0604A	20BYGH38-0604B	10	0.6	10	5.5	5.6	0.4	4	3.5	0.08	38

减速箱规格

减速比	X:1	4	5	16	19	22	64	76	90	107
精确减速比	X:1	4	4.75	16	19	22.56	64	76	90.25	107.17
传动级数	#	1	1	2	2	2	3	3	3	3
齿轮箱额定允许输出力矩	kg.cm	5	5	7	7	7	9	9	9	9
齿轮箱瞬间允许输出最大力矩	kg.cm	10	10	15	15	15	20	20	20	20
齿轮箱长度	mm	21	21	26	26	26	31	31	31	31

机械尺寸

轴 6MM 款

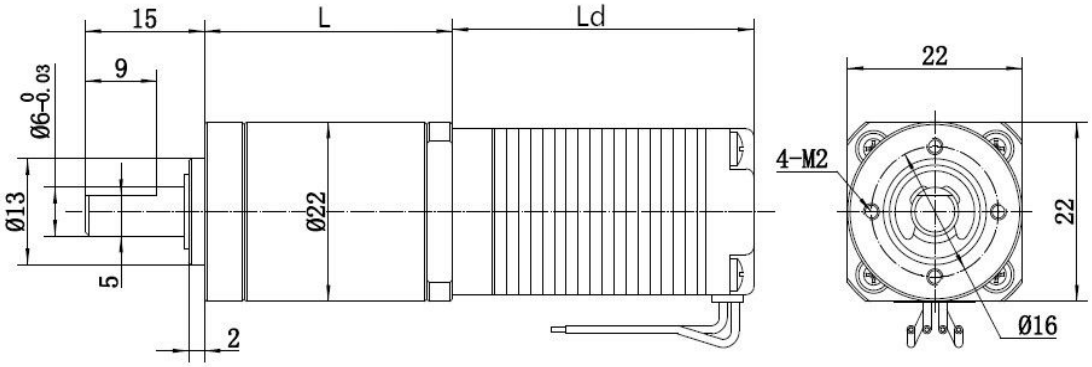

20BYGH1.8°行星减速步进电机（8H 系列）

轴 4mm 款

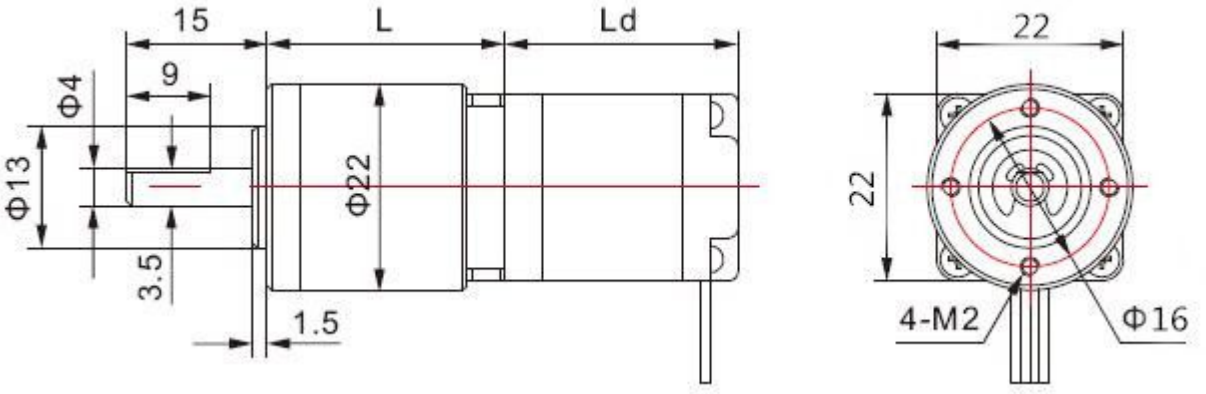

接线图

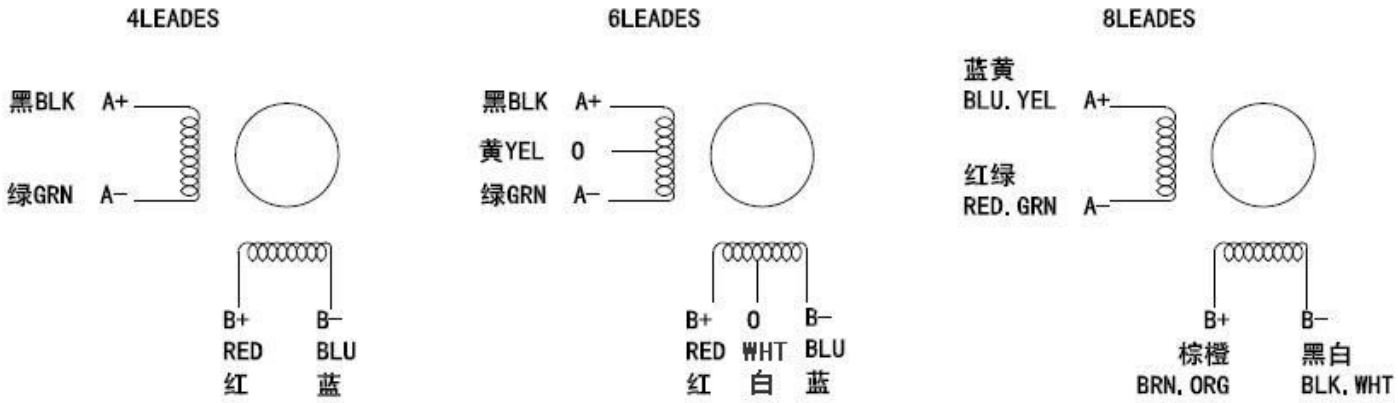

28BYGH1.8° 行星减速步进电机（11H 系列）

技术参数

项目	规格
步距角精度	±5%
电阻精度	±10%
电感精度	±20%
温升	80℃Max.
环境温度	-10℃-+50℃
转轴径向跳动	0.06Max.(450 g-load)
转轴轴向跳动	0.08Max.(450 g-load)
绝缘等级	Class B 130°

技术规格

型 号		电压	电流	电阻	电感	最大静力矩		引线	转子转动惯量	重量	机身长 (Ld)
单出轴	双出轴	V	A	Ω	mH	Oz-in	kg-cm		g-cm²	Kg	mm
28BYGH32-0956A	28BYGH32-0956B	2.66	0.95	2.8	1	6	0.43	6	9	0.11	32
28BYGH32-0674A	28BYGH32-0674B	3.8	0.67	5.6	4.2	8.3	0.6	4	9	0.11	32
28BYGH45-0956A	28BYGH45-0956B	3.2	0.95	3.4	1.2	10.4	0.75	6	12	0.14	45
28BYGH45-0674A	28BYGH45-0674B	4.6	0.67	6.8	4.9	13.2	0.95	4	12	0.14	45
28BYGH51-0956A	28BYGH51-0956B	4.4	0.95	4.6	1.4	12.5	0.9	6	18	0.2	51
28BYGH51-0674A	28BYGH51-0674B	6.2	0.67	9.2	5.7	16.7	1.2	4	18	0.2	51

减速箱规格

减速比	X:1	4	5	13	19	27	51	71	100	139
精确减速比	X:1	3.71	5.18	13.73	19.20	26.85	51.89	71.08	90.25	139.15
传动级数	#	1	1	2	2	2	3	3	3	3
齿轮箱额定允许输出力矩	kg.cm	20	20	20	20	20	40	40	40	40
齿轮箱瞬间允许输出最大力矩	kg.cm	40	40	50	50	50	60	60	60	60
齿轮箱长度(L)	mm	28	28	36	36	36	44	44	44	44

28BYGH1.8°行星减速步进电机（11H 系列）

机械尺寸

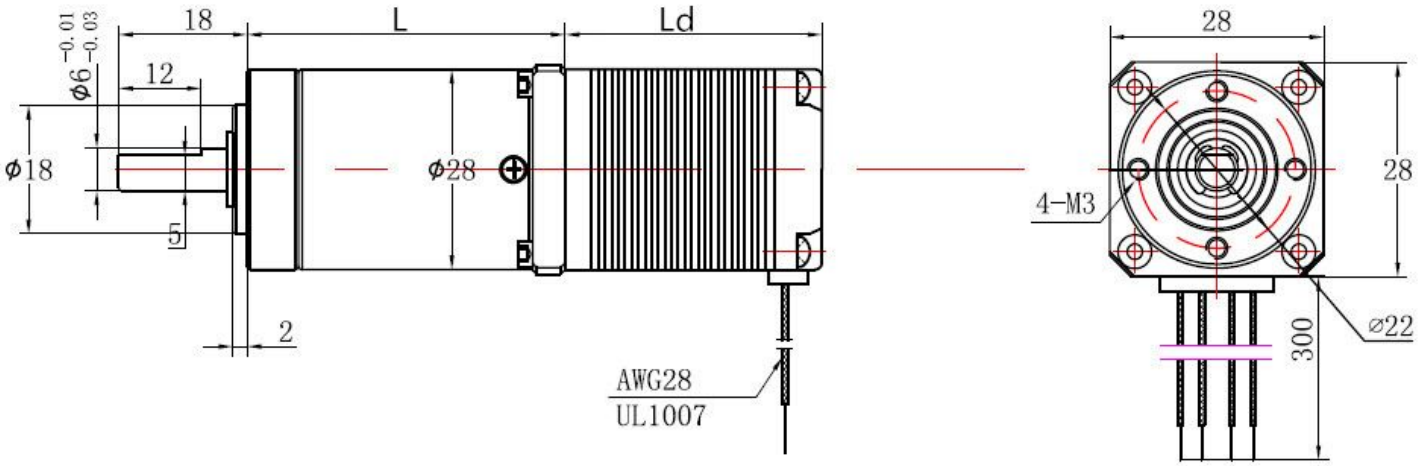

接线图

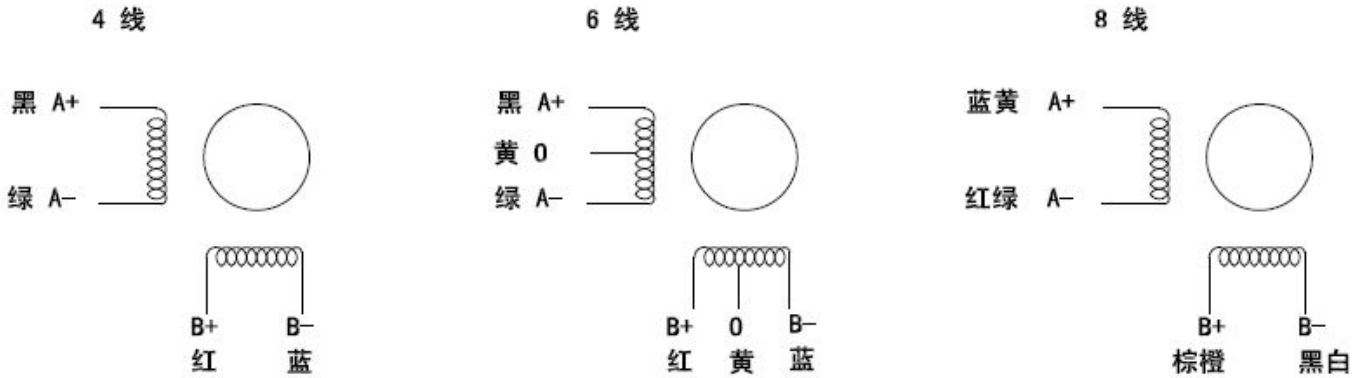

35BYGH1.8° 行星减速步进电机（14H 系列）

技术参数

项目	规格
步距角精度	±5%
电阻精度	±10%
电感精度	±20%
温升	80℃Max.
环境温度	-10℃-+50℃
转轴径向跳动	0.06Max.(450 g-load)
转轴轴向跳动	0.08Max.(450 g-load)
绝缘等级	Class B 130°

技术规格

型 号		电压	电流	电阻	最大静力矩		引线	转子转动惯量	重量	机身长 (Ld)
单出轴	双出轴	V	A	Ω	Oz-in	kg-cm		g-cm²	Kg	mm
35BYGH20-0404A	35BYGH20-0404B	10	0.4	25	7	0.5	4	8	0.1	20
35BYGH26-0804A	35BYGH26-0804B	3.8	0.8	4.8	11	0.8	4	10	0.12	26
35BYGH28-0754A	35BYGH28-0754B	3.2	0.75	4.3	11	0.8	4	10	0.14	28
35BYGH28-0504A	35BYGH28-0504B	10	0.5	20	14	1.0	4	10	0.14	28
35BYGH34-0406A	35BYGH34-0406B	10	0.4	25	17	1.2	6	14	0.17	34
35BYGH36-1004A	35BYGH36-1004B	2.7	1	2.7	19	1.4	4	14	0.18	36

减速箱规格

Reduction Ratio	X:1	4	5	13	19	27	51	71	100	139
Exact Reduction Ratio	X:1	3.71	5.18	13.73	19.20	26.85	51.89	71.08	99.51	139.15
Number of gear trains	#	1	1	2	2	2	3	3	3	3
Max Permissible Torque	kg.cm	20	20	30	30	30	40	40	40	40
Moment Permissible Torque	kg.cm	40	40	50	50	50	60	60	60	60
Gear Box Lengh (L)	mm	30	30	38	38	38	46	46	46	46

机械尺寸

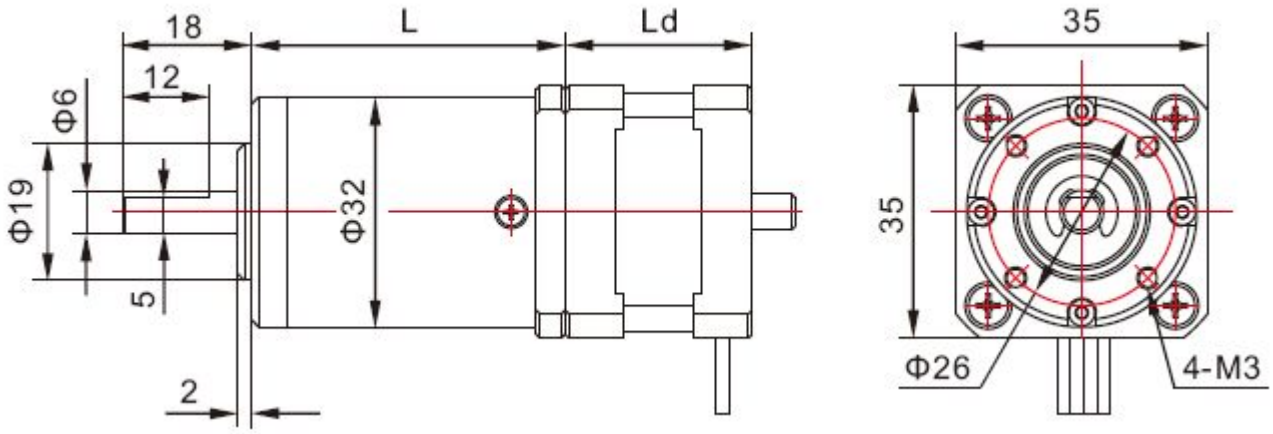
18
L
Ld
12
Φ6
Φ19
Φ32
5
2
35
35
Φ26
4-M3

接线图

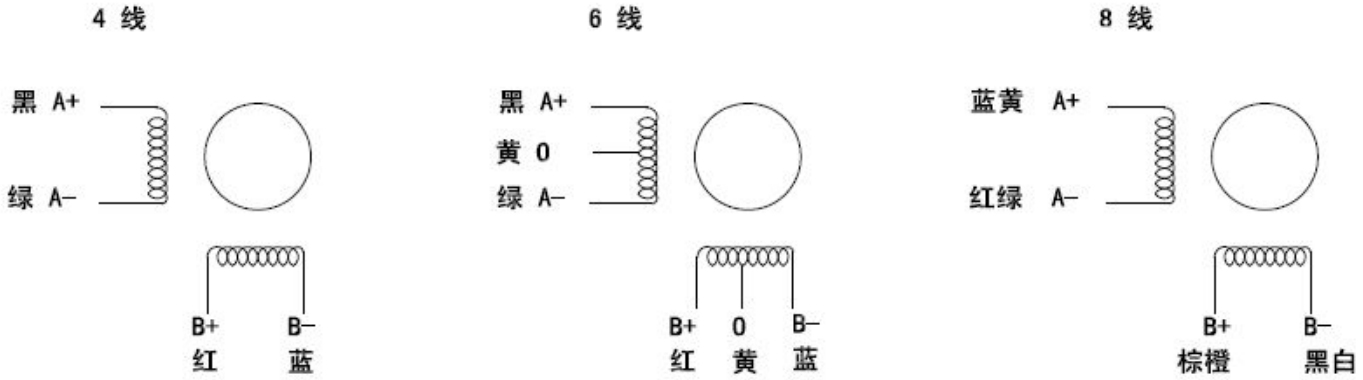
4 线
黑 A+
绿 A−
B+
红
B−
蓝
6 线
黑 A+
黄 0
绿 A−
B+
红
0
黄
B−
蓝
8 线
蓝黄 A+
红绿 A−
B+
棕橙
B−
黑白

42BYGH1.8° 行星减速步进电机（17H 系列）

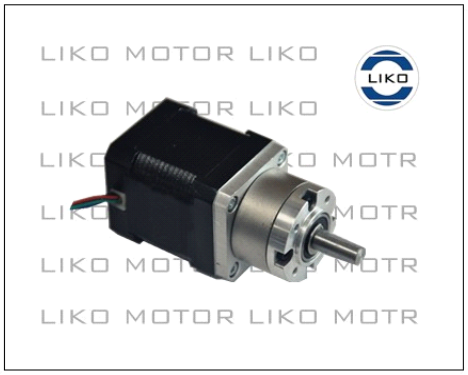

技术参数

项目	规格
步距角精度	±5%
电阻精度	±10%
电感精度	±20%
温升	80℃Max.
环境温度	-10℃-+50℃
转轴径向跳动	0.06Max.(450 g-load)
转轴轴向跳动	0.08Max.(450 g-load)
绝缘等级	Class B 130°

技术规格

型 号		电压	电流	电阻	电感	最大静力矩		引线	转子转动惯量	重量	机身长 (Ld)
单出轴	双出轴	V	A	Ω	mH	Oz-in	kg-cm		g-cm²	Kg	mm
42BYGH33-0956A	42BYGH33-0956B	4	0.95	4.2	4	22	1.58	6	35	0.22	33
42BYGH33-0406A	42BYGH33-0406B	6	0.6	10	9.5	22	1.58	6	35	0.22	33
42BYGH33-0316A	42BYGH33-0316B	12	0.31	38.5	33	22	1.58	6	35	0.22	33
42BYGH33-1334A	42BYGH33-1334B	2.8	1.33	2.1	4.2	30	2.2	4	35	0.22	33
42BYGH39-1206A	42BYGH39-1206B	4	1.2	3.3	4	36	2.59	6	54	0.28	39
42BYGH39-0806A	42BYGH39-0806B	6	0.8	7.5	7.5	36	2.59	6	54	0.28	39
42BYGH39-0406A	42BYGH39-0406B	12	0.4	30	30	36	2.59	6	54	0.28	39
42BYGH39-1684A	42BYGH39-1684B	2.8	1.68	1.65	4	50	3.6	4	54	0.28	39
42BYGH47-1206A	42BYGH47-1206B	4	1.2	3.3	4	44	3.17	6	68	0.35	47
42BYGH47-0806A	42BYGH47-0806B	6	0.8	7.5	10	44	3.17	6	68	0.35	47
42BYGH47-0406A	42BYGH47-0406B	12	0.4	30	38	44	3.17	6	68	0.35	47
42BYGH47-1684A	42BYGH47-1684B	2.8	1.68	1.65	4.1	62	4.4	4	68	0.35	47

减速箱规格

减速比	X:1	4	5	13	19	27	51	71	100	139
精确减速比	X:1	3.71	5.18	13.73	19.20	26.85	51.89	71.08	99.51	139.15
传动级数	#	1	1	2	2	2	3	3	3	3
齿轮箱额定允许输出力矩	kg.cm	20	20	30	30	30	40	40	40	40
齿轮箱瞬间允许输出最大力矩	kg.cm	40	40	50	50	50	60	60	60	60
齿轮箱长度（L)	mm	30	30	38	38	38	46	46	46	46

42BYGH1.8° 行星减速步进电机（17H 系列）

LIKO MOTOR

机械尺寸

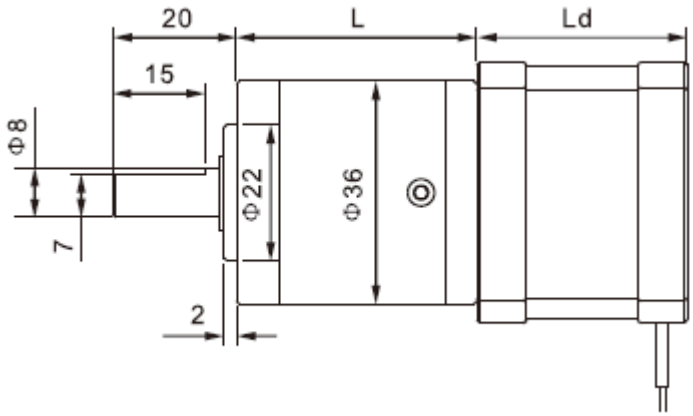

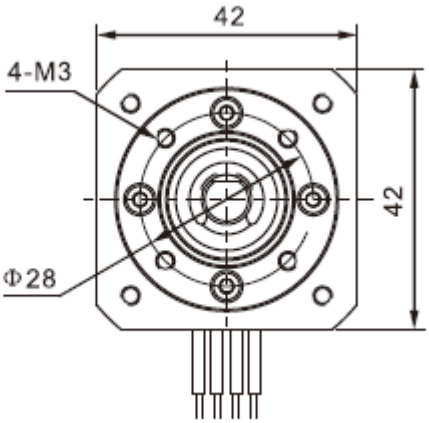

接线图

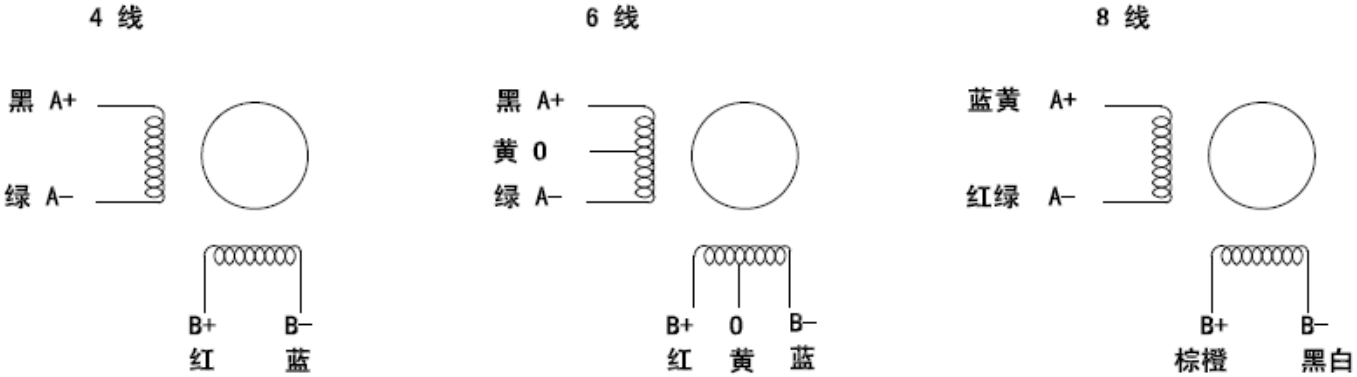

57BYGH1.8° 行星减速步进电机（23H 系列）

技术参数

项目	规格
步距角精度	±5%
电阻精度	±10%
电感精度	±20%
温升	80℃Max.
环境温度	-10℃-+50℃
转轴径向跳动	0.06Max.(450 g-load)
转轴轴向跳动	0.08Max.(450 g-load)
绝缘等级	Class B 130°

技术规格

型号	保持力矩	电流	电阻	电感	转动惯量	重量	机身长 (Ld)
	Nm	A	Ω	mH	gfcm²	kg	mm
57BYGH246-1004A	0.65	1	4.8	5.4	120	0.5	46
57BYGH246-2004A	0.65	2	1.3	1.4	120	0.5	46
57BYGH246-3004A	0.65	3	0.58	0.6	120	0.5	46
57BYGH255-1004A	1	1	6	8.2	200	0.7	55
57BYGH255-2004A	1	2	1.6	2.2	200	0.7	55
57BYGH255-3004A	1	3	0.7	0.9	200	0.7	55
57BYGH262-1004A	1.2	1	6.5	10	300	0.85	62
57BYGH262-2004A	1.2	2	1.8	2.5	300	0.85	62
57BYGH262-3004A	1.2	3	0.8	1.1	300	0.85	62
57BYGH280-2004A	2	2	2.5	13.5	480	1.15	80
57BYGH280-3004A	2	3	1	13.5	480	1.15	80
57BYGH280-4004A	2	4	0.65	18	480	1.15	80

老客户可参照旧型号：23H246-01EA 、23H246-02A、 23H246-03A、23H255-01EA、23H255-02A、23H255-03A
23H262-01EA、23H262-02A、23H262-03A、23H280-01EA、23H280-02A、23H280-03A

减速箱规格

减速比	X:1	4	8	16	25	36	50	64	72	81	100	128	200
精确减速比	X:1	4	8	16	25	36	50	64	72	81	100	128	200
传动级数	#	1	1	2	2	2	2	2	3	3	3	3	3
齿轮箱额定允许输出力矩	kg.cm	100	100	200	200	200	200	200	300	300	300	300	300
齿轮箱瞬间允许输出最大力矩	kg.cm	150	150	300	300	300	300	300	450	450	450	450	450
齿轮箱长度	mm	49.5	49.5	64.5	64.5	64.5	64.5	64.5	79.5	79.5	79.5	79.5	79.5

57BYGH1.8°行星减速步进电机（23H 系列）

机械尺寸

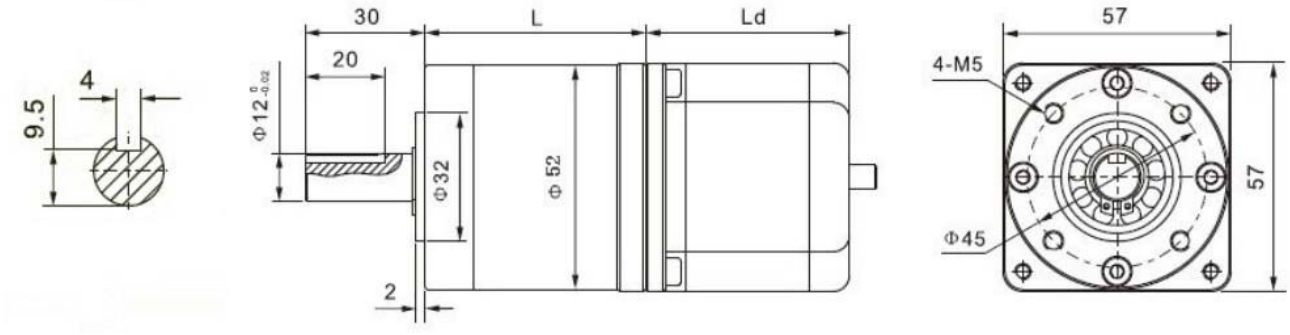

接线图

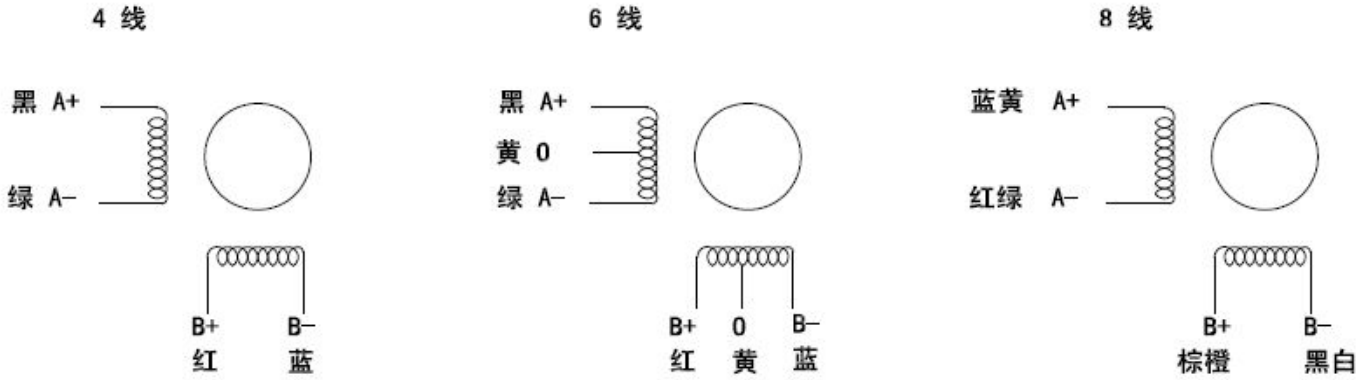

57BYGH1.8° 普通齿轮减速电机（23H 系列）

技术参数

项目	规格
步距角精度	±5%
电阻精度	±10%
电感精度	±20%
温升	80℃Max.
环境温度	-10℃-+50℃
转轴径向跳动	0.06Max.(450 g-load)
转轴轴向跳动	0.08Max.(450 g-load)
绝缘等级	Class B 130°

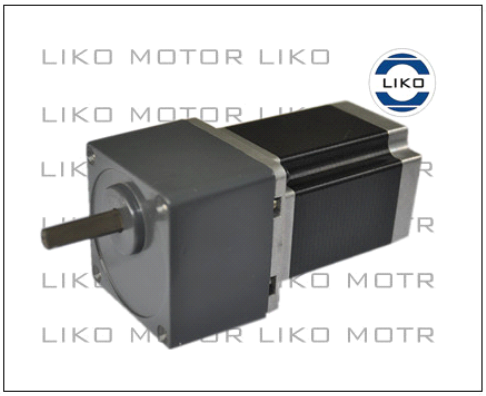

技术规格

型号	保持力矩	电流	电阻	基本步距角	转动惯量	重量	机身长 (Ld)
	Nm	A	Ω	°	gfcm²	kg	mm
57BYGH246-1004A	0.65	1	4.8	1.8 °	120	0.5	46
57BYGH246-2004A	0.65	2	1.3	1.8 °	120	0.5	46
57BYGH246-3004A	0.65	3	0.58	1.8 °	120	0.5	46
57BYGH255-1004A	1	1	6	1.8 °	200	0.7	55
57BYGH255-2004A	1	2	1.6	1.8 °	200	0.7	55
57BYGH255-3004A	1	3	0.7	1.8 °	200	0.7	55
57BYGH262-1004A	1.2	1	6.5	1.8 °	300	0.85	62
57BYGH262-2004A	1.2	2	1.8	1.8 °	300	0.85	62
57BYGH262-3004A	1.2	3	0.8	1.8 °	300	0.85	62
57BYGH280-2004A	2	2	2.5	1.8 °	480	1.15	80
57BYGH280-3004A	2	3	1	1.8 °	480	1.15	80
57BYGH280-4004A	2	4	0.65	1.8 °	480	1.15	80
57BYGH2100-4004A	2.7	4.0	1.2	1.8 °	550	1.65	100
57BYGH2115-4008A	3.2	4.0	1.5	1.8 °	600	1.75	115
减速比	5:1	10:1	15:1	20:1	30:1	50:1	100:1

另有其他可选减速比可供选择，订货时可根据要求定制。

机械尺寸

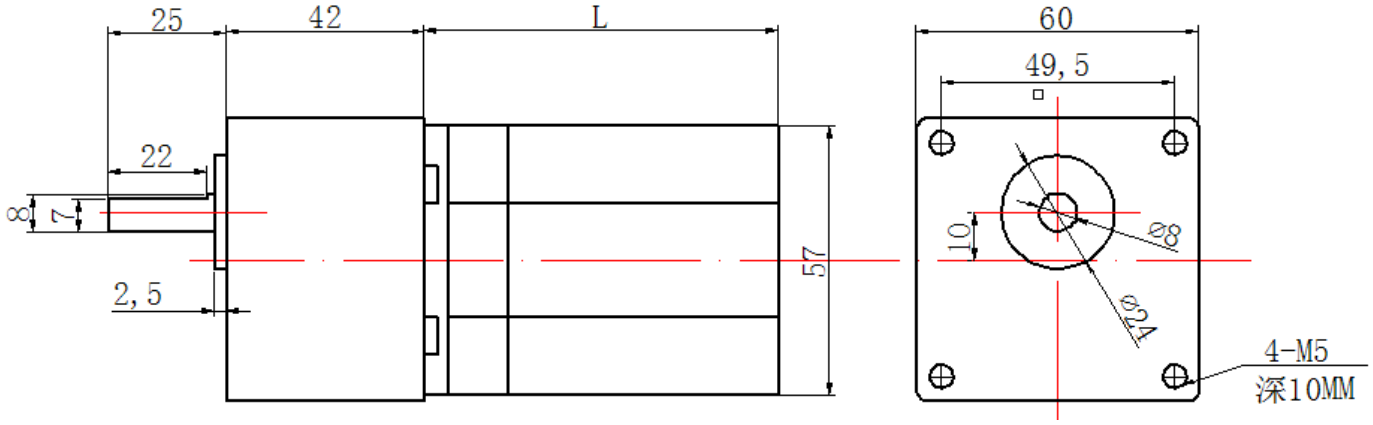
25
42
L
60
49, 5
22
8
7
2, 5
57
10
Φ8
Φ24
4-M5
深10MM

接线图

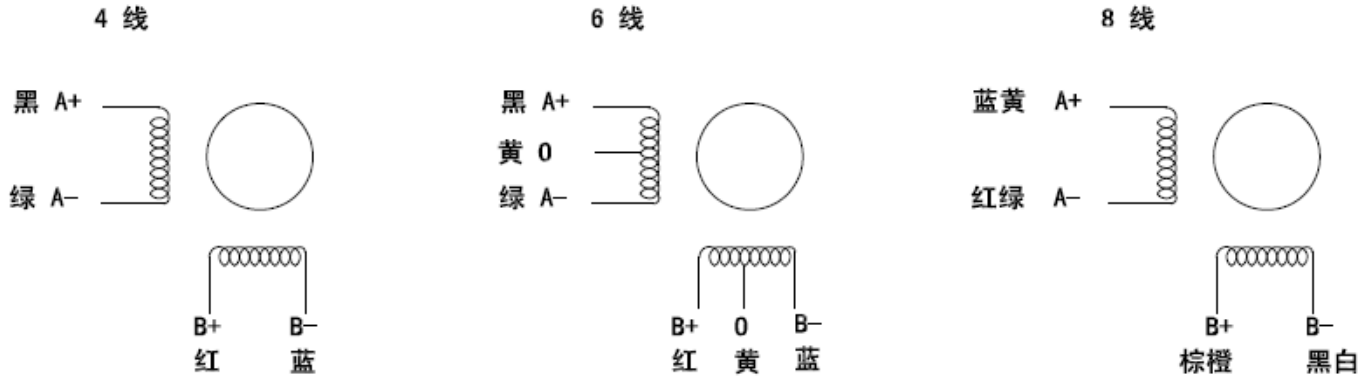
4 线
黑 A+
绿 A-
B+
红
B-
蓝
6 线
黑 A+
黄 0
绿 A-
B+
红
0
黄
B-
蓝
8 线
蓝黄 A+
红绿 A-
B+
棕橙
B-
黑白

86BYGH1.8° 行星减速电机（34H 系列）

技术参数

项目	规格
步距角精度	±5%
电阻精度	±10%
电感精度	±20%
温升	80℃Max.
环境温度	-10℃-+50℃
绝缘电阻	100MΩMin.500 VDC
介电强度	500VAC
转轴径向跳动	0.06Max.(450 g-load)
转轴轴向跳动	0.08Max.(450 g-load)
绝缘等级	Class B 130°

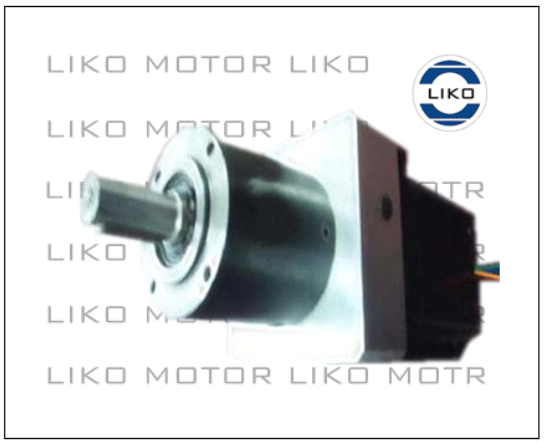

技术规格

型号	保持力矩	电流	电阻	基本步距角	转动惯量	重量	机身长
	Nm	A	Ω	°	gfcm²	kg	mm
86BYGH260-3004A	2.8	3	1.1	1.8 °	1000	1.7	60
86BYGH260-4504A	2.8	4.5	0.5	1.8 °	1000	1.7	60
86BYGH260-6004A	2.8	6	0.3	1.8 °	1000	1.7	60
86BYGH280-3004A	4.4	3	1.5	1.8 °	1600	2.4	80
86BYGH280-4504A	4.4	4.5	0.65	1.8 °	1600	2.4	80
86BYGH280-6004A	4.4	6	0.4	1.8 °	1600	2.4	80
86BYGH2120-3004A	8.4	3	2.3	1.8 °	3200	4	120
86BYGH2120-4504A	8.4	4.5	1	1.8 °	3200	4	120
86BYGH2120-6004A	8.4	6	0.6	1.8 °	3200	4	120
86BYGH2160-4004A	12	4	1.4	1.8 °	4800	5.5	160
86BYGH2160-6004A	12	6	0.7	1.8 °	4800	5.5	160
86BYGH2160-8004A	12	8	0.38	1.8 °	4800	5.5	160

可选减速比	5:1	8:1	10:1	15:1	20:1	30:1	40:1	50:1	100:1	200：1	1000:1
L2 长度	44.3	44.3	44.3	59	59	59	59	59	59	77.5	77.5

另有其他可选减速比可供选择，订货时可根据要求定制。

机械尺寸

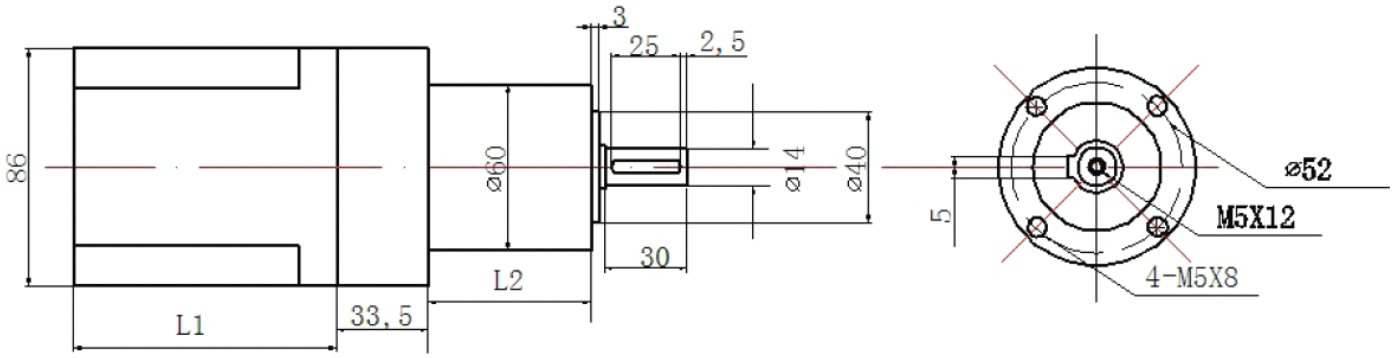
3
25
2,5
86
ø60
ø14
ø40
5
ø52
M5X12
4-M5X8
30
L2
L1
33,5

接线图

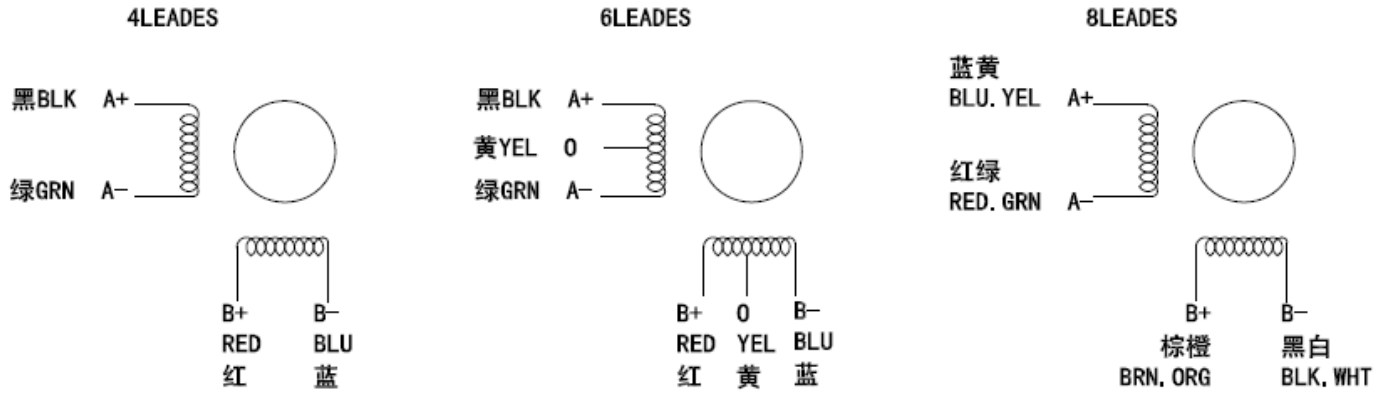
4LEADES
黑BLK A+
绿GRN A−
B+ RED 红
B− BLU 蓝
6LEADES
黑BLK A+
黄YEL 0
绿GRN A−
B+ RED 红
0 YEL 黄
B− BLU 蓝
8LEADES
蓝黄 BLU. YEL A+
红绿 RED. GRN A−
B+ 棕橙 BRN. ORG
B− 黑白 BLK. WHT

86BYGH1.8° 普通齿轮减速电机（34H 系列）

技术参数

项目	规格
步距角精度	±5%
电阻精度	±10%
电感精度	±20%
温升	80℃Max.
环境温度	-10℃-+50℃
绝缘电阻	100MΩMin.500 VDC
介电强度	500VAC
转轴径向跳动	0.06Max.(450 g-load)
转轴轴向跳动	0.08Max.(450 g-load)
绝缘等级	Class B 130°

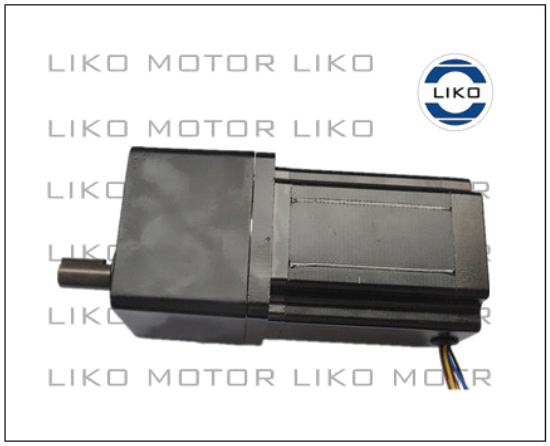

技术规格

型号	保持力矩	电流	电阻	基本步距角	转动惯量	重量	机身长
	Nm	A	Ω	°	gfcm²	kg	mm
86BYGH260-3004A	2.8	3	1.1	1.8 °	1000	1.7	60
86BYGH260-4504A	2.8	4.5	0.5	1.8 °	1000	1.7	60
86BYGH260-6004A	2.8	6	0.3	1.8 °	1000	1.7	60
86BYGH280-3004A	4.4	3	1.5	1.8 °	1600	2.4	80
86BYGH280-4504A	4.4	4.5	0.65	1.8 °	1600	2.4	80
86BYGH280-6004A	4.4	6	0.4	1.8 °	1600	2.4	80
86BYGH2120-3004A	8.4	3	2.3	1.8 °	3200	4	120
86BYGH2120-4504A	8.4	4.5	1	1.8 °	3200	4	120
86BYGH2120-6004A	8.4	6	0.6	1.8 °	3200	4	120
86BYGH2160-4004A	12	4	1.4	1.8 °	4800	5.5	160
86BYGH2160-6004A	12	6	0.7	1.8 °	4800	5.5	160
86BYGH2160-8004A	12	8	0.38	1.8 °	4800	5.5	160

可选减速比	5:1	8:1	10:1	15:1	20:1	30:1	40:1	50:1	100:1	200：1	1000:1

另有其他可选减速比可供选择，订货时可根据要求定制。

机械尺寸

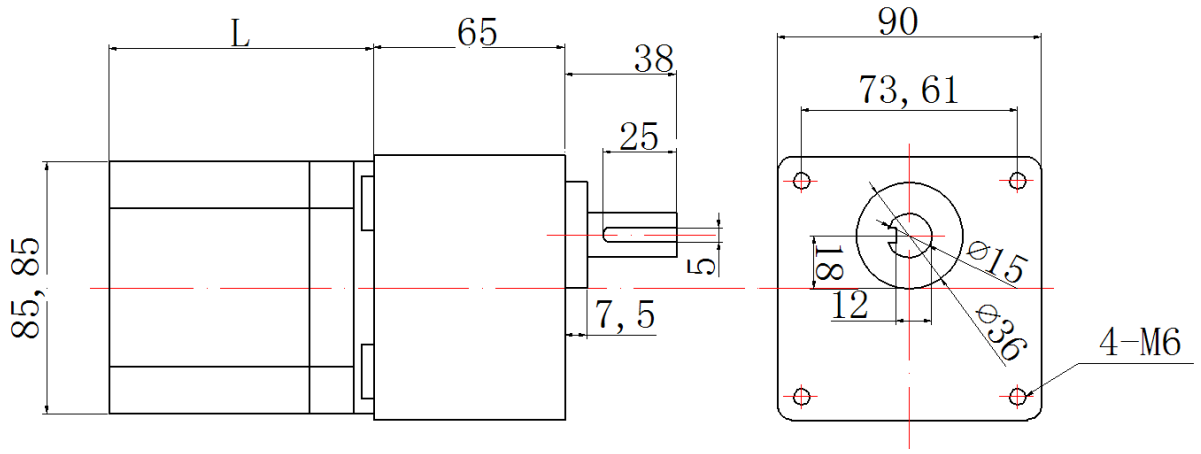
L
65
38
25
90
73, 61
85, 85
5
7, 5
18
12
Ø15
Ø36
4-M6

接线图

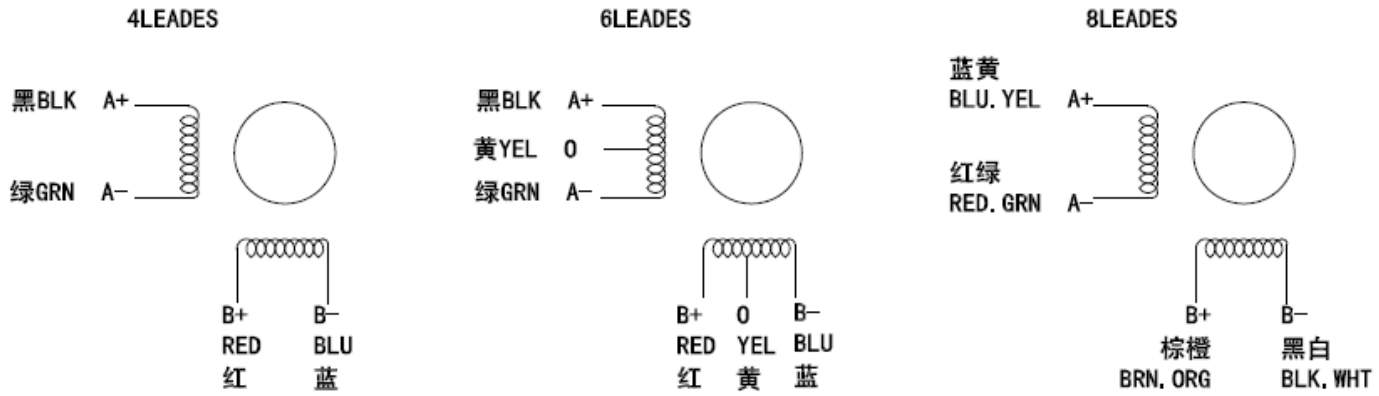
4LEADES
黑BLK A+
绿GRN A-
B+ RED 红
B- BLU 蓝
6LEADES
黑BLK A+
黄YEL 0
绿GRN A-
B+ RED 红
0 YEL 黄
B- BLU 蓝
8LEADES
蓝黄 BLU. YEL A+
红绿 RED. GRN A-
B+ 棕橙 BRN. ORG
B- 黑白 BLK. WHT